計劃於新界
船灣郊野公園
烏蛟騰郊遊徑
安裝
電訊發射站

工程項目簡介

中國移動香港有限公司

由創域工程有限公司制定

(電話 ：2117 9500)

二零零九年五月

目錄

1. 基本資料 1
1.1 工程項目名稱 1
1.2 工程項目的用途及性質 1
1.3 工程項目倡議者 1
1.4 工程的位置和規模 1
1.5 指定工程其數目和類型 1
1.6 聯繫人姓名和電話號碼 2

2. 規畫和實施規畫之概要
2.1 建議工程項目之規劃及執行 2
2.2 項目時間表 2
2.3 與其他計劃或工程項目的關連 2

3. 附近環境的主要元素
3.1 噪音 3
3.2 空氣質素 3
3.3 生態 3
3.4 景觀和視覺 3

4. 對環境可能造成的影響
4.1 涉及之工程 4
4.2 潛在環境影響-總覽 4
4.3 將採取的環保措施
4.3.1 噪音 4
4.3.2 污水，排放物或受污染的徑流 4
4.3.3 產生廢物或副產品 5
4.3.4 礙眼的可見物 5
4.3.5 生態環境 5
4.3.6 會造成污染或危險的意外風險 6
4.3.7 其它 6

5. 較早前批核的同類評估報告 7

6 結論 7

附件列表

附件一	位置圖及詳細之建築圖則
附件二	工程編制表
附件三	站點標記相片
附件四	中華電力有限公司有關供電設施之提案
附件五	電訊盈科有限公司有關電訊設施之提案

1.0 基本資料

1.1 工程項目名稱

在新界，船灣郊野公園烏蛟騰郊遊徑提出安裝電訊發射站。

1.2 工程項目的用途及性質

本工程項目是由中國移動香港有限公司進行(開放予其它流動網絡供應商參與)，旨在爲遠足人士及旅遊人士提供更好覆蓋面的流動電話通訊服務和在危急的情況下確保旅遊人士可以使用通訊服務，因此需要於烏蛟騰郊遊徑旁安裝電訊發射站。

1.3 工程項目倡議者名稱

中國移動香港有限公司

1.4 工程的位置和規模

擬建的電訊發射站將在附件一的位置圖所顯示的新界，船灣郊野公園烏蛟騰郊遊徑旁邊興建。電訊發射站包括一個設備平台(4.5 米(L) x 3.0 米(W) x 0.8 米(D)) 共佔 13.5 平方米。設備平台包括一個電訊儀器房和一個 12 米高發射塔，將位於 143.1 mPD 的地平上建造。

另外擬建一條由位於新娘潭路之郊遊徑入口的擬建電力及電訊裝置至擬建電訊發射站位置的坑道。該坑道之長度約爲 335 米，爲深道爲 0.3 米，用作放置電力及電訊管道。

詳細之建議圖則已載於附件一。

1.5 指定之工程其數目的類型

只有一種工程包括在這個項目簡介。根據環境評估條例附表 2 第 1 部 Q 項，基於是項工程含有在郊野公園內進行建築工程，並不列入 Q1 項(a) 至 (j) 的例外工程中。因此，任何建議工程開始前必須獲得環境許可。

1.6 聯繫人姓名和電話號碼

是項工程之聯絡人爲莊琨先生(中國移動香港有限公司)，電話號碼 29458441 和傳真號碼 24214962 及林民傑先生(創域工程有限公司)，電話號碼 21179500 和傳真號碼 31038077。

2 規劃和實施規劃之概要

2.1 建議工程項目之規劃及執行

是項工程是由中國移動香港有限公司規劃及管理，目的在建議地點裝置電訊設備以提供網絡。

在取得地政處批出短期租約及由環保處所發出的許可證後，中國移動香港有限公司將會根據工程編制表展開及完成工程。

同時，是項工程會在展開前將由中國移動香港有限公司交給屋宇署審批。

2.2 項目時間表

預期工程，包括安裝天線及電訊設備將預計於 2009 年底動工，並預期於兩個月內完工。預計電訊收發站將於 2010 年初投入服務。工程編制表載於附件二。

2.3 與其他計劃或工程項目的關連

據知，目前並沒有工程項目在擬建電訊發射站之地點附近。因此，累積的環境影響將不產生。

3 附近環境的主要元素

3.1 噪音

建議電訊發射站位於偏遠之山區位置，施工地點與最近噪音感應強之地方爲間距超過一千一百米外的烏蛟騰村。

3.2 空氣質素

在烏蛟騰村距離擬興建之電訊發射站超過一千一百米，因此預計居住在於村內的居民不會受到影響。另外，遠足人士在郊野公園只會受到微不足道的影響。

3.3 生態

建議電訊發射站項目工程範圍 (設備平台和接收器)，經觀察發現是常見的野草叢。

3.4 景觀和視覺

主要對視覺敏感地區爲烏蛟騰郊遊徑。由於建議工程項目地點被附近的林木所遮蔽，所以對景觀和視覺影響較小。

4 對環境可能造成的影響

4.1 涉及之工程

建議發射站工程地台採用鋼筋混凝土，並於場地內澆築混凝土。而發射塔將採用鍍鋅軟鋼建造，並於場內組裝。

發射站因非大型建築物，其地基會以地台式地基興建。因爲建議工程項目地點只有步行徑到達，故只可以利用人力運送建築材料和設備，但無需建築臨時道路。

一種小型挖掘機將被安排作挖掘工作，因爲挖掘工作主要是挖掘一個地台式地基 6.5m x 5m x 0.8m 深度，挖掘工作在二天之內將完成。爲減少對附近的影響，挖掘工作只在展望好天氣才開始。挖掘工作進行期間，被挖掘出的泥土會用帆布遮蓋以避免污染環境。

4.2 潛在環境影響 – 總覽

列出有關電訊發射站對各種環境之潛在影響

- 噪音
- 污水，排放物或受污染的徑流
- 產生廢物或副產品
- 礙眼的可見物
- 生態環境
- 會造成污染或危險的意外風險
- 其他

4.3 將採取的環保措施

4.3.1 噪音

建議電訊發射站位置距離對噪音感應強的人相當遙遠，而且建議項目規模較細，所以預期工程進行期間噪音將不會影響噪音感應強的人。距離地盤最近對噪音感應強的人是在一千一百米外的烏蛟騰村。

4.3.2 污水，排放物或受污染的徑流

施工期間，將採取有關措施，以避免未經處理的排放物流入河流。措施根據

《建築工地的排水渠》(專業守則 1/94) 指引，設臨時工地排水裝置，以控制工地排出的地面徑流。實際上，這個項目沒有任何主要活動會帶來液體流出物，並且只會需要幾名工作人員。 承辦商須於場地內，提供流動式廁所，並禁止設置任何廚房及食堂設施。

另外，電訊發射站在操作期間，並沒有污水排出， 所以不會造成水源污染問題。

基於上述各點，水質影響輕微。

4.3.3 產生廢物或副產品

施工期間，只會產生少量建築及拆卸物料，如木板、機器/設備/物料的包裝等一般廢物。由於大部份的材料是預先制定，在現場安裝，所以只會有少量的廢物而所產生的建築廢物會盡量循環再用，餘下的建築廢料會由工作人員運走。

施工期間僅會產生很少量生活垃圾及化學廢料。這些廢料的處理、貯存及處置將採取正確方法進行，預計不會對環境造成不良影響。餘下的將由工作人員帶走或由車輛送走。

在運作階段，由於電訊發射站是無人操作，所以預期不會產生任何廢物。不過，當進行年度保養，如一般大樓保養，人行道的維修及除草等，可能會產生小量的廢物。這些皆由進行保養工作的承建商於工作完成時，予以即時清除及適當的移除。因此，預計對環境不會造成不良影響。

4.3.4 礙眼的可見物

建議之電訊發射塔座於 143.1 mPD 高山脊上，高度約 12 米。 爲減少對視覺之影響，發射塔和接收器的外表將會被塗上’Antique’ CB.S. 10B25 或色板號碼 462U 或相似顏色的油漆以配合四周環境。

4.3.5 生態環境

爲進一步減少因建造電訊發射站而對生態造成之影響，場所建築邊界和工地面積已經被減到最小。

4.3.6 會造成污染或危險的意外風險

操作建議之電訊發射站需嚴格遵守由電訊管理局發出的《工作守則 – 保障工人及公眾免受無線電傳送設備的非電離輻射所危害》。由於建議之地點偏遠，而且發射儀器及微波接收器最少高於人頭 10 米，沒有輻射的問題，所以預期不會對公眾構成影響。

4.3.7 其他

氣味
這項工程預期沒有氣味影響。

擾亂水流及底部沉積物
根據此建議工程性質，預期不會擾亂水流及影響底部沉積物。

氣體排放和灰塵
在施工期間只少量的氣體排放(二氧化硫和氧化氮)從設備中產生。這些氣體將不影響易受空氣影響之人士和地方。

由於發射站所佔用的面積比較少和只有小型的挖掘工程,所以所做成的影響是在可接受範圍內。

晚間操作
所有建築工程將在正常之工作時間進行。

引起之交通需求
這項工程只需利用人力搬運作物料輸送，預期並不會對現有道路造成嚴重負荷。

製造，貯存，使用，處理，運送或危險品的處理
這項工程將不涉及危險品。

危險物料
這項工程不會產生危險品。

5.0 較早前批核的同類評估報告

已就較早前申請「直接申請環境許可證」的申請所呈交的「工程項目簡介」作出參考。

(1) 計劃於元朗大棠山路大棠苗圃安裝電訊發射站。(申請編號 DIR-176/2009)

(2) 計劃於大嶼山石壁山火瞭望台安裝綜合流動電話收發站。(申請編號 DIR-152/2007)

(3) 計劃於大埔大浪坳西貢東郊野公園安裝綜合流動電話收發站。(申請編號 DIR-151/2007)

(4) 計劃於大澳萬丈布南大嶼山郊野公園安裝綜合流動電話收發站。(申請編號 DIR-148/2007)

(5) 計劃於大埔涌背八仙嶺郊野公園安裝綜合流動電話收發站。(申請編號 DIR-144/2006)

(6) 計劃於荃灣大欖郊野公園荃錦管理站台安裝綜合流動電話收發站。(申請編號 DIR-111/2006)

(7) 計劃於西貢東郊野公園元五墳安裝綜合流動電話收發站。(申請編號 DIR-110/2004)

6.0 結論

預計電訊發射站興建項目僅帶來輕微的環境影響。透過實施建議的緩解措施，預計不會對環境造成不良的殘留及長遠影響。

由於預計沒有不良影響，加上所建議的緩解措施可以達到《環境影響計估程序的技術備忘錄》的要求。因此，中國移動香港有限公司根據《環境影響評估條例》第 5(11)條，直接申請「環境許可證」。

附件

GENERAL NOTES:

1. ALL DESIGN AND CONSTRUCTION SHALL COMPLY WITH THE HONG KONG BUILDING (CONSTRUCTION) REGULATIONS 1990.
2. ALL LEVELS ARE IN METERS ABOVE HONG KONG PRINCIPAL DATUM, AND ALL DIMENSIONS SHALL BE IN METER.
3. ALL SETTING OUT DIMENSIONS MUST BE VERIFIED THE LATEST RELEVANT ARCHITECT'S DRAWING AND SITE DIMENSIONS BEFORE WORK COMMENCES. THE ARCHITECT MUST BE INFORMED IMMEDIATELY OF ANY DISCREPANCIES DISCOVERED.
4. ALLOWABLE SOIL BEARING = 50 kPa FORMED ON IN-SITU SOIL.
5. EXCAVATION TO BE INSPECTED BY RSE PRIOR TO PLACING BLINDING CONCRETE.
6. INTERIOR OF CABINET SHOULD BE PROVIDED PROMATECH H BOARD OR EQUIVALENT FIXED ON TO MEET WITH BS476, PART 22, EXTERIOR OF CABINET SHOULD BE PAINTED WITH 3 COATS OF JACTARD FLAME TO MEET WITH BS476, PART 7 CLASS 1 OR CLASS 2 OR EQUIVALENT TO HAVING 1 HOUR F.R.P.
7. THE DOOR SHALL HAVE ONE LAYER OF PROMATECH H BOARD OR EQUIVALENT AND BE COVERED AT BOTH SIDES WITH 3 COATS OF JACTARD FRAME OR EQUIVALENT FOR 1 HOURS F.R.P.
8. MAX. IMPOSED LOADING AT ROOF OF CABINET = 0.75 kPa.
9. WIND PRESSURE IS IN ACCORDANCE WITH CODE OF PRACTICE ON WIND EFFECTS HONG KONG 2004. DESIGN WIND PRESSURE = 3.05 kPa, Cf = 1.0 FOR CABINET, Cp = 2.0 FOR ANTENNA POST.

   STAINLESS STEEL PLATE TO BE GRADE 304 WITH $Py=195N/mm^2$ COMPLY WITH BS EN 10088:1-3:2005.
11. MAX. IMPOSSED LOAD ON CONCRETE FOOTING:
    i) EQUIPMENT = 2.0 kPa.
    ii) OPERATION = 0.75 kPa.

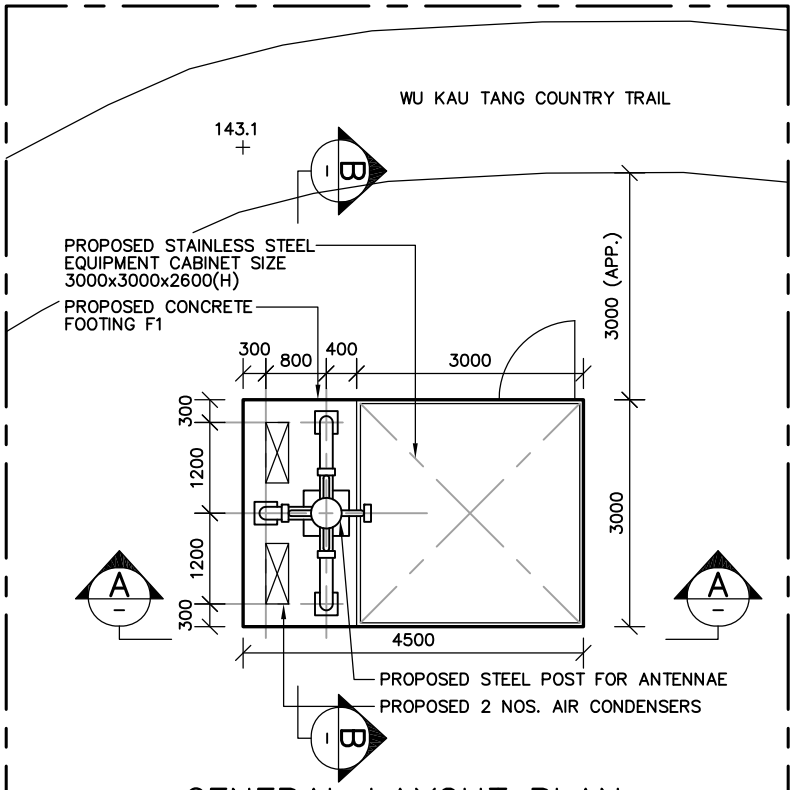

GENERAL LAYOUT PLAN

1 : 100

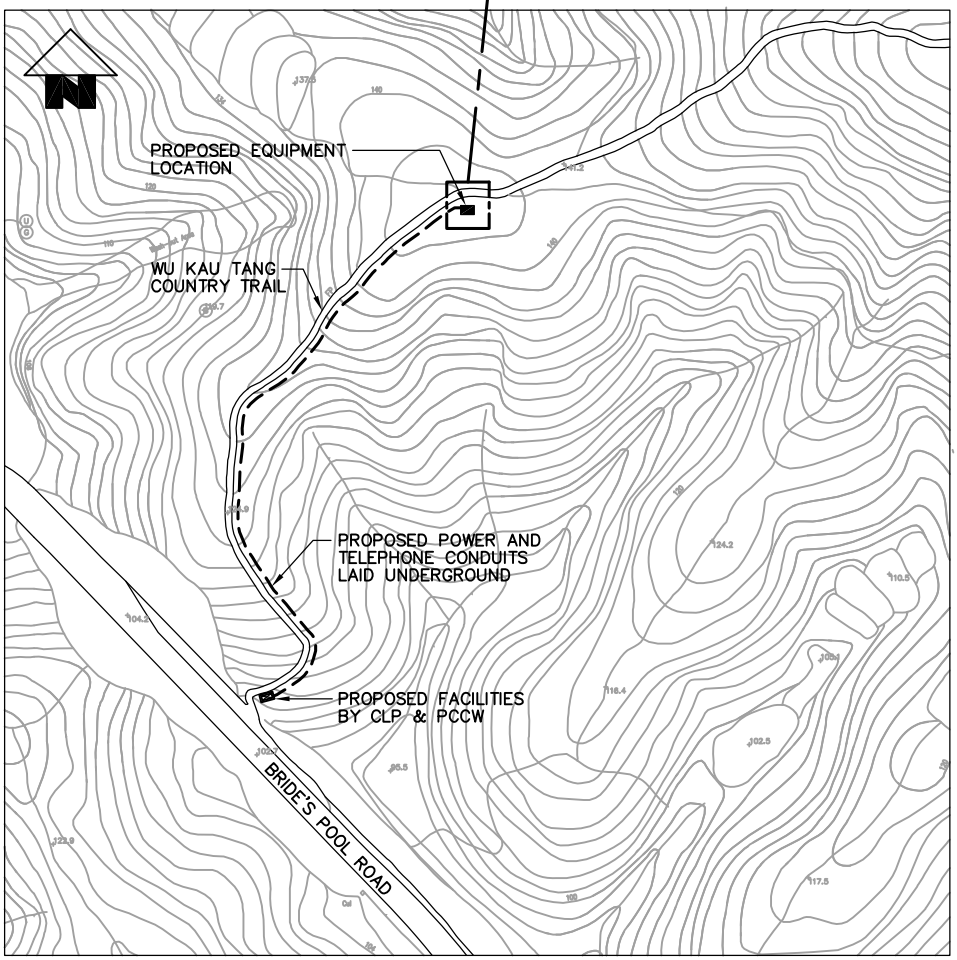

LOCATION PLAN

1 : 2500

PROJECT :		PROJECT No.	DRAWING No. :
WU KAU TANG COUNTRY TRAIL	創域工程有限公司 JEG Engineering Co. Ltd.	J8001	S512-D1
		SCALE : AS SHOWN	DATE : APR., 2009

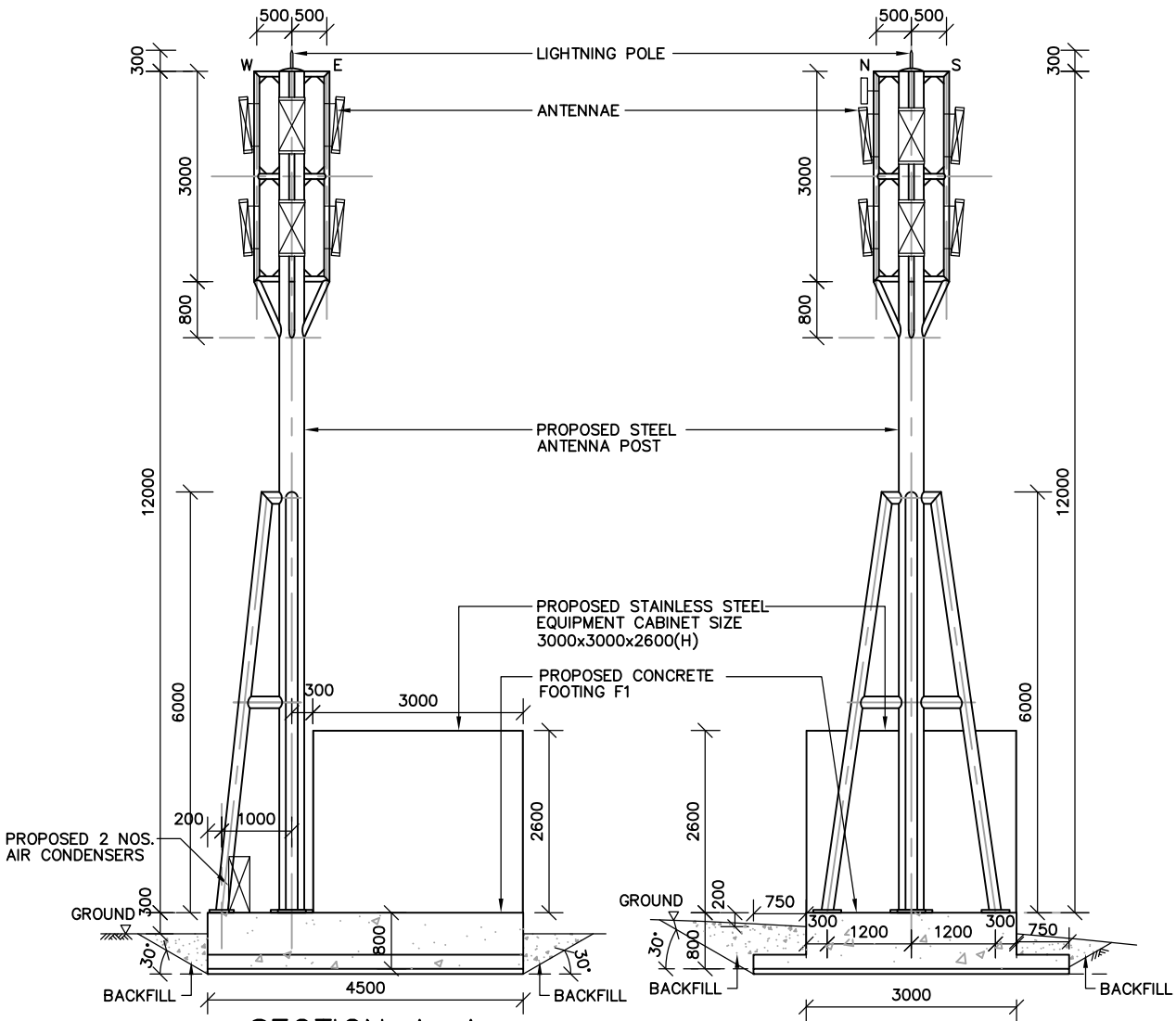

SECTION A–A

1 : 100

SECTION B–B

1 : 100

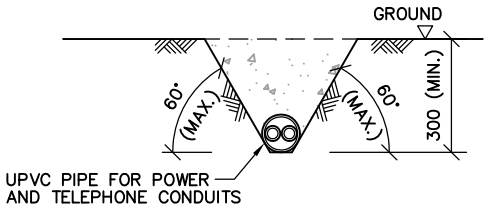

TYPICAL OPEN CUT SECTION FOR
UNDERGROUND CONDUIT INSTALLATION

1 : 20

PROJECT :		PROJECT No.	DRAWING No. :
WU KAU TANG COUNTRY TRAIL	創域工程有限公司 JEG Engineering Co. Ltd.	J8001	S512–D2
		SCALE : AS SHOWN	DATE : APR., 2009

Proposed Installation of Integrated Mobile Phone Station nearby Wu Kau Tang Country Trail, Plover Cove Country Park, N.T.											
ID	Task Name	Duration	Start	Finish	2009				2010		
					May	Jun	Jul	Dec	Jan	Feb	Mar
1	Submission of Project Profile (PP) / Apply for permission to apply directly for Environmental Permit (EP)	45 days	Mon 11/5/2009	Wed 24/6/2009							
2	Permission from EPD for apply for EP directly	5 days	Thu 25/6/2009	Mon 29/6/2009							
3	Apply for EP	30 days	Tue 30/6/2009	Wed 29/7/2009							
4	Notification of commencement work	7 days	Wed 9/12/2009	Tue 15/12/2009							
5	Mobilization	7 days	Wed 16/12/2009	Tue 22/12/2009							
6	Carry out excavation work	26 days	Wed 23/12/2009	Mon 11/1/2010							
7	Construction of footing	24 days	Tue 12/1/2010	Thu 4/2/2010							
8	Equipment and antenna installation	7 days	Fri 5/2/2010	Thu 11/2/2010							
9	Testing and commission	5 days	Fri 12/2/2010	Tue 17/2/2010							

Title: Work Schedule table

Date: Apr-09

Remark: China Mobile Hong Kong Company Limited will obtain BD approval before commencement of work

Photo 1: Showing the proposed equipment and antenna post location

8c
23729

CLP 中電

中華電力有限公司
CLP Power Hong Kong Limited

北區
North Region

香港新界上水嘉富坊16號
16 Ka Fu Close, Sheung Shui
New Territories, Hong Kong

電話 Tel (852) 2678 2156
傳真 Fax (852) 2678 2180
網址 Website www.clpgroup.com

20 April, 2009

China Mobile Hong Kong Company Limited
Level 20 Tower 1
Kowloon Commerce Centre
No 51 Kwai Cheong Rd
Kwai Chung NT

Our Ref. : SS2009011501

Dear Sirs,

Electricity Supply to
Telecom, Country Trail Near Bride's Pool Wu Kau Tang Country Park
Wu Kau Tang Sha Tau Kok NT
ZIT order no. 2001004113 A/C no. 82812744492

Thank you for the above application of electricity supply.

Please be informed that after site inspection, your proposed supply location is found not feasible. There are trees and graves situated along the path to your proposed premises. If any excavation and/or construction work around this area would lead to objections from villagers and disapprove from the relevant government authorities. Therefore, we propose a feasible supply location which is shown in the attached drawing no. SS-090115-01 for your consideration.

Based on the above change, we shall carry out all necessary work to afford a low voltage three phase four wire 380/220 volt 50 hertz supply subject to our Supply Rules and the following conditions: -

1. That permission be obtained from Government and from owners of any private property concerned for us to carry out the work.

2. All materials provided by us will remain our property and be maintained in good order by this Company.

3. Unobstructed free access to any of our equipment must be maintained at all times.

4. Any reinstatement necessary on your property will be carried out by you at no cost to this Company.

To be continued/ ... P. 2

5. You are required to provide and install, at no cost to this Company, a typical concrete meter kiosk and dual locks shown on the enclosed drawing nos. SS-090115-01, T/GEN/25500/D/E33/3045/01/-/A and T/GEN/25500/D/E33/0238/01/-/A.

6. Under the Electricity Supply Regulation, you are required to submit the work completion certificate on completion of your work.

This condition letter is valid for 3 months from the date of this letter. We look forward to receiving your acceptance of our terms and conditions. To facilitate this, please sign and return the copy of this letter to us as soon as possible before the supply connection is required.

Should you have queries, please contact our Mr. Ricky Lo at 2678 1948 or e-mail hklo@clp.com.hk.

Yours faithfully,

W.M. Yim
Planning & Design Manager, North Region

wmy/rk/cy

Encl. as stated.

I/we accept the above Terms and Conditions.

Signature/Chop: .....

Date: .....

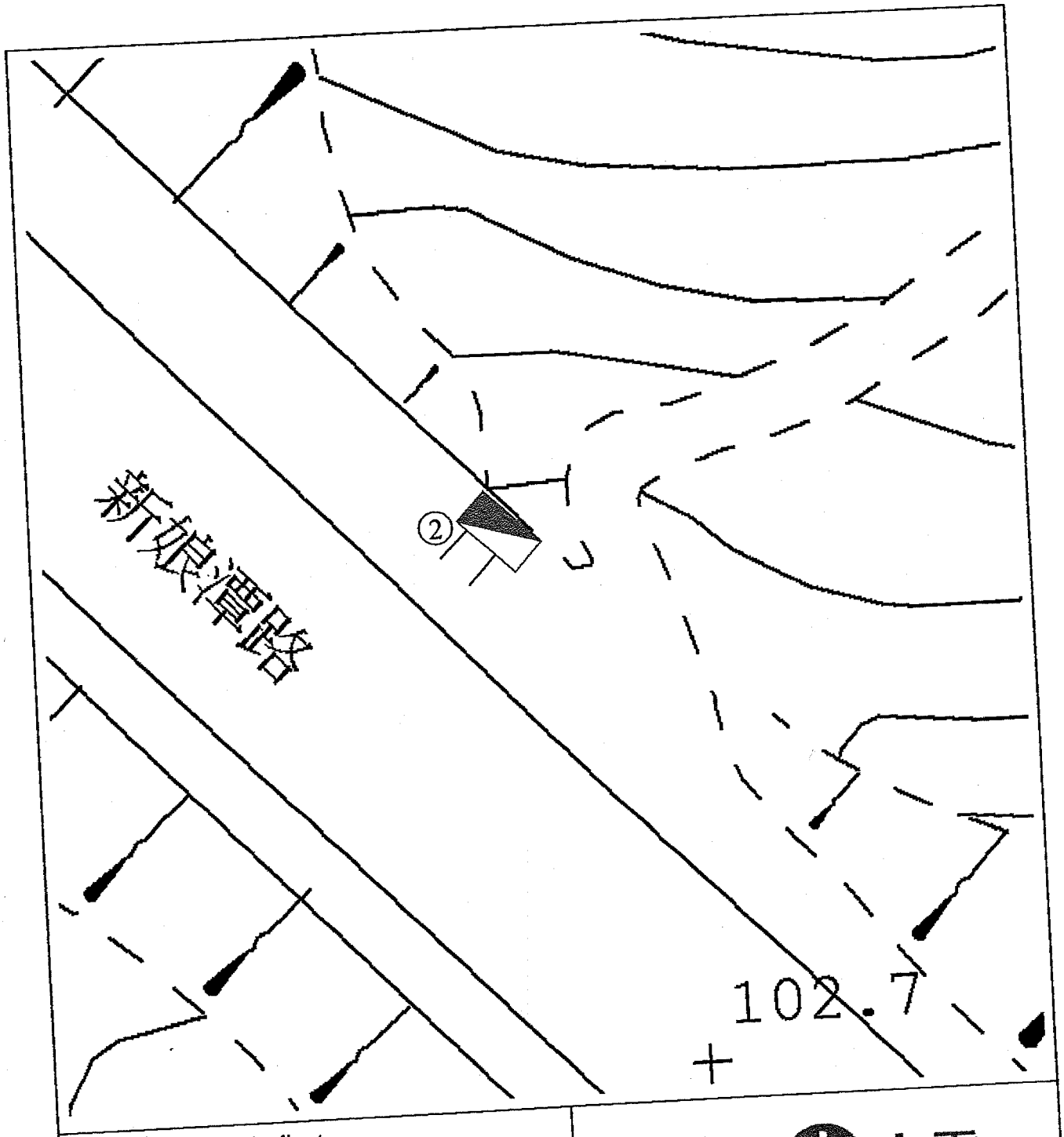

Work Required From Applicant

(No.) DUCTS OF 150mm DIAMETER WITH Nos. INDICATED

REFER DRAWING No.
T/GEN/25500/D/E33/3045/01/A
T/GEN/25500/D/E33/0238/01/A

CLP 中電

Branch: Planning & Design	Designed: W.K.LEE	Date: 10-FEB-2009
Drawing No. SS-090115-01		Map No. 3-SE-4A

Location :
TELECOM COUNTRY TRAIL NEAR BRIDE'S POOLWU KAU TANG COUNTRY PARK TAI PO N T

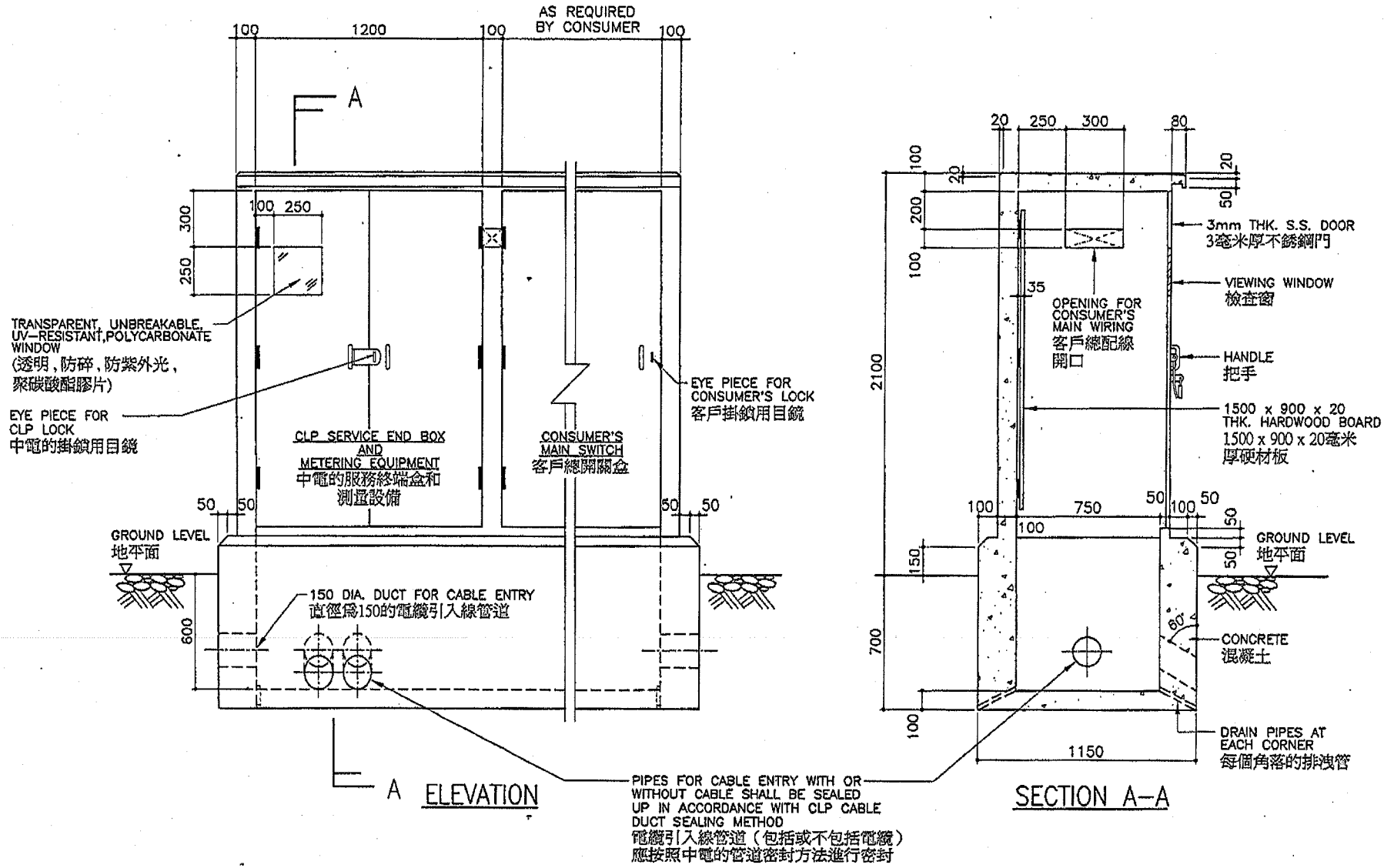

NOTES (備註):

1. ALL DIMENSIONS ARE IN mm.
標註單位爲毫米。

CLP 中電		REVS.	A B C D E F G H J K L
		INITIAL	
DRAWN: C W WONG	DATE: 17 MAR., 2008	TITLE: TYPICAL CONCRETE METER KIOSK (TYPE 2) 標準混凝土電錶室 (二型)	
CHECKED: TOMMY HOI	APPROVED: K K LEUNG		
SCALE: 1 : 20	SHEET(S) IN SET: 1	PROJECT NO.	CONTRACT NO.
ASSET MANAGEMENT		DRG. NO. T GEN 25500 D E33 3045 01 A	

ALL RIGHTS RESERVED AND REPRODUCTION IN ANY FORM MUST BE APPROVED BY CLP POWER

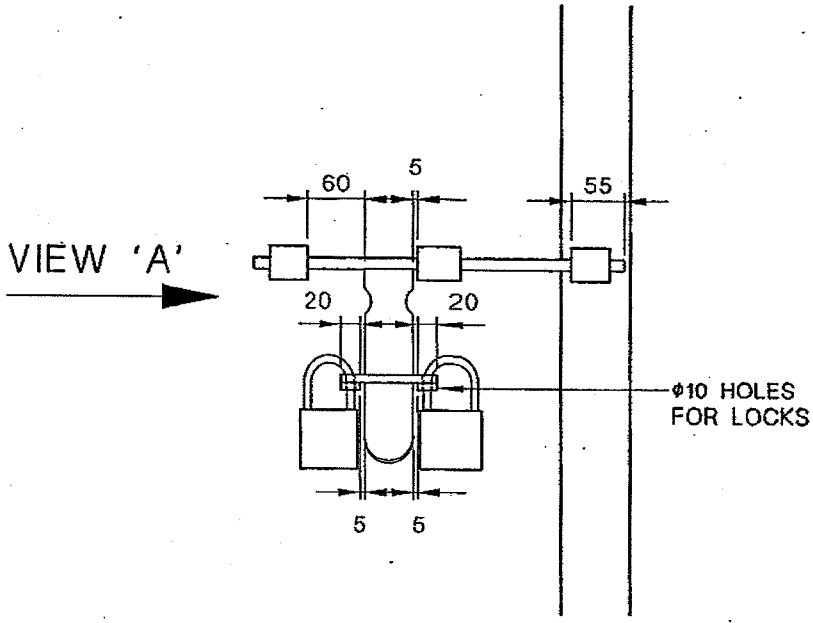

FRONT VIEW

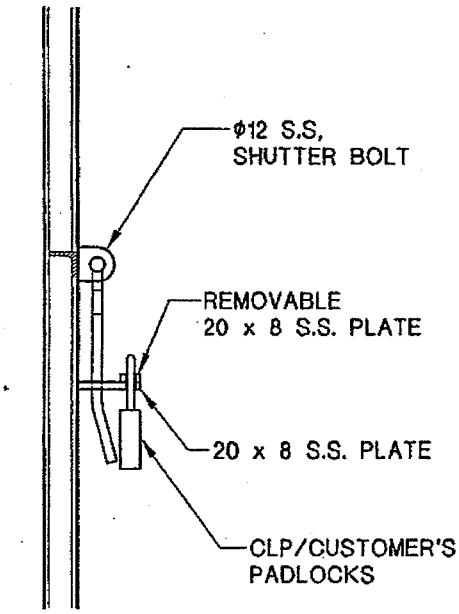

VIEW 'A'

NOTE: ALL DIMENSIONS ARE IN mm.

CLP 中電

DRAWN:	C W WONG	DATE:	30 APR., 2008
CHECKED:	TOMMY HOI	APPROVED:	W B LEE
SCALE:	N. T. S.	SHEET(S) IN SET:	2

ASSET MANAGEMENT

REVS.	A	B	C	D	E	F	G	H	J	K	L
INITIAL											

TITLE :

DUAL LOCKS FOR SINGLE-LEAF DOOR

PROJECT NO. | CONTRACT NO.

DRG. NO. T GEN 25500 D E33 0238 01 - A

ALL RIGHTS RESERVED AND REPRODUCTION IN ANY FORM MUST BE APPROVED BY CLP POWER

PCCW®
電訊盈科

By Fax & Post

MR. CALVIN CHAN
CHINA MOBILE (HK) LIMITED
8TH FLOOR, MANHATTAN CENTRE
8 KWAI CHEONG ROAD
KWAI CHUNG
KOWLOON
HONG KONG

Your Reference :

Our Reference : OPS/NT/WB/STK001/09/ KKC

Telephone : 2888 0568

Fax : 2677 0047

Date : 2 March, 2009

Dear Mr Chan

Cabling Facilities Proposal for the People Cell Site At Wu Kau Tang Country Trail, Sha Tau Kok, New Territories

We refer to the site meeting held between you and our Y K Chow on 23 January 2009.

Enclosed herewith a set of Drawing No. WB/STK001/09, showing the required facilities for your provision.

Please note that we require the working permit from concerned parties for providing service to this site, so we have proposed the cable required date to September 2009. Your company is requested to complete the required facilities for us a month in advance. Delay in provision of the facilities will affect the service provision.

Should your require further information, please contact me or our Mr Y K Chow at Tel. No. 2888 0577.

Yours sincerely,

K K Cheung
For and on behalf of
PCCW-HKT Telephone Limited

bcc Mr C S Wong DND - By Fax Only 2827-5060
Project File WB/STK001/09

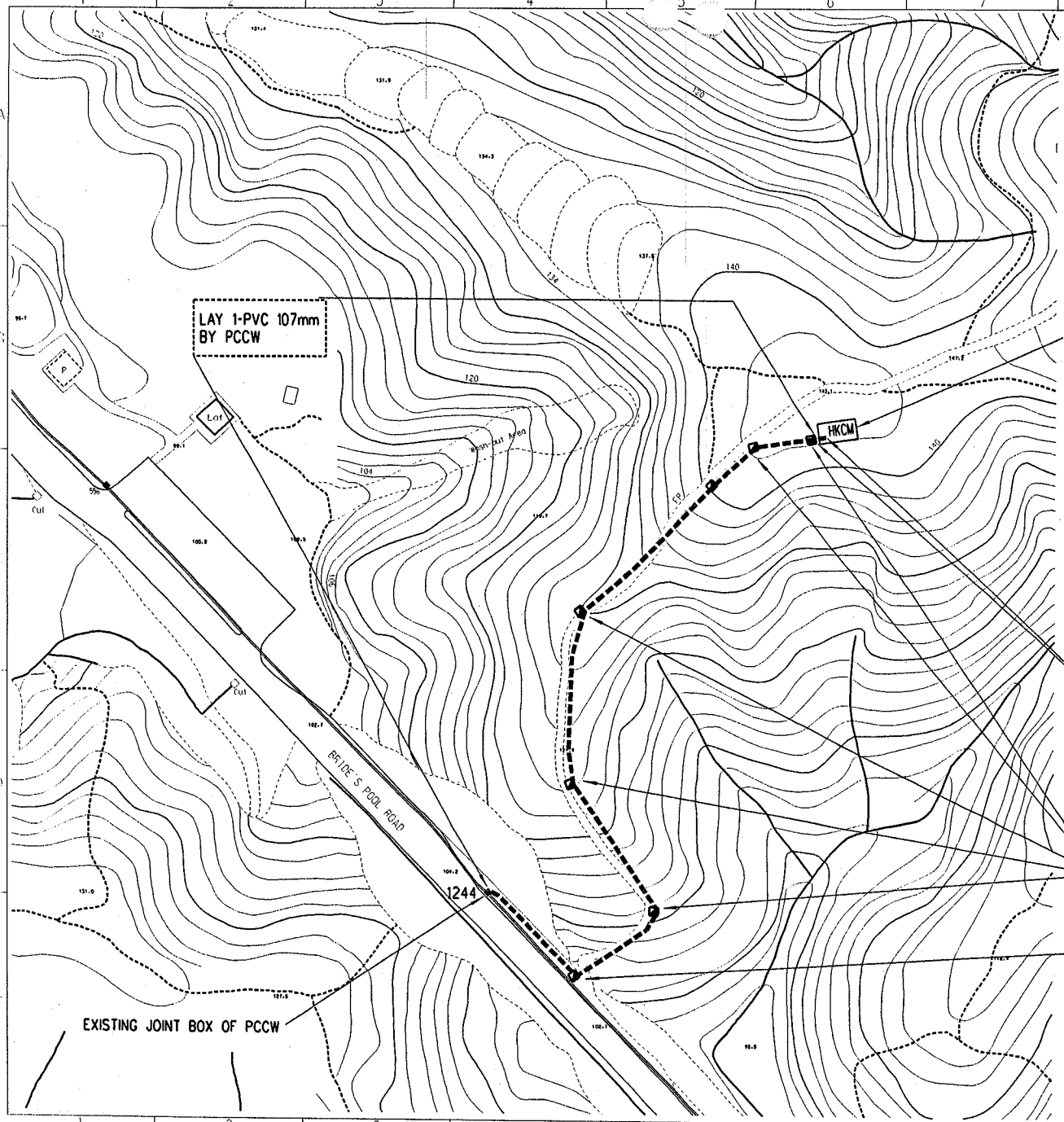

ISSUE	AMENDMENT

NOTE :
1) ALL TELEPHONE FACILITIES ARE TO BE PROVIDED BY THE CUSTOMER UNLESS OTHERWISE SPECIFIED.

2) CABLE TRUNKING SHOULD BE PROVIDED WITH REMOVABLE SIDE COVER, 45° BENDING AT ALL TURNING ANGLES.
A 12mm THICK WOODEN BATTEN SHOULD ALSO BE PROVIDED AS A BASE BOARD INSIDE PROPOSED VERTIACL CABLE TRUNKING.

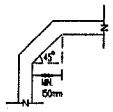

3) IT MUST BE ENSURED THAT METAL CABLING FACITILIES ARE ADEQUATELY EARTHED.

4) TO FACILITATE OUR CABLING REQUIREMENT, A JUNCTION BOX AT THE TURNING POSITION IS REQUIRED IF PIPES/TRUNKING ARE USED.

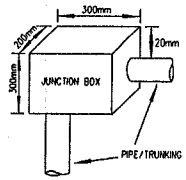

5) CABLING PERMIT SHOULD BE SOUGHT BY PEOPLES TELEPHONE CO. LTD.

6) WALL SPACE RESERVED FOR TELEPHONE EQUIPMENT INSTALLATION IN PEOPLES EQUIPMENT ROOM
HEIGHT : 1000mm
WIDTH : 1000mm
DEPTH : 500mm
WITH PLYWOOD

OUTSIDE PLANT
PLANNING & DESIGN

REF. NT/F

DRN. YK CHOW

CKD. KK CHEUNG

APPD. KL KWAN

DATE

ILE

PCCW 電訊盈科

TITLE: PROPOSED FIBRE CABLING FACILITIES AT WU KAU TANG COUNTRY TRAIL TAI PO

DWG. No. WB/STK001/09

SHT. 1 SET OF 1